Паспорт и инструкция по сборке

Кровать (700,800,900,1200,1400) ***Кровать (1600,1800,2000)***

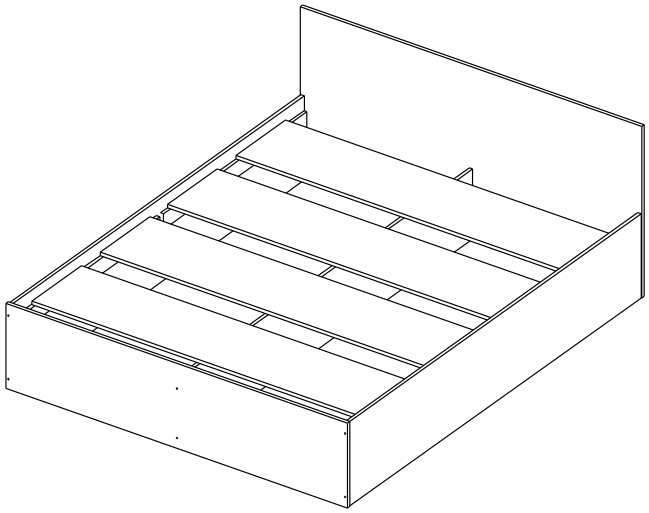

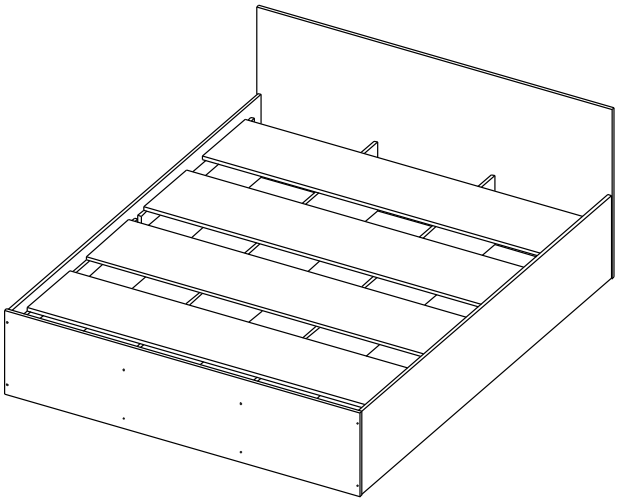

ДхШхВ 2040 x (740, 840, 940,1240, 1440,1640,1840, 2040) x 780

Упаковочная ведомость Комплектность

Наименование детали	Артикул	Позиция по рис.	Размер	Кол-во	Упаковка №
Спинка головная	****.01	1	(740,840,940,1240,1440,1640, 1840,2040) x 780	1	1
Спинка ножная	****.02	2	(740,840,940,1240,1440,1640, 1840,2040) x 386	1	1
Царга	0822.03	3	2000 x 382	2	2
Царга средняя	0822.07	5	2000 x 318	1(2)*	5*
Основание	****.05	6	(700,800,900,1200,1400,1600, 1800,2000) x 340-360	4	3
Планка	0822.06	7	905 x 70 (±10)	4	2

* Для кровати 700 - не комплектуется.

* Для кроватей Кровать 1600,1800,2000 царга средняя доукомплектовывается дополнительной упаковкой (5) в количестве 1 шт.

**** Артикул согласно размеру кровати: 700-арт.0850, 800-арт.0831, 900-арт.0825, 1200-арт.0824, 1400-арт.0823, 1600-арт.0822, 1800-арт.0828, 2000-арт.0840

ВНИМАНИЕ!

Детали (планка, основание, царга) не влияющие на прочность и конструкцию изделия, невидимые на собранном изделии, могут быть изготовлены из облицованного или необлицованного ДСП / МДФ, толщиной не менее 16мм.

ВНИМАНИЕ!

Перед началом сборки убедитесь, что детали не имеют механических повреждений (бой, царапины, вырывы). Претензии по данным дефектам после сборки не принимаются.

Правила эксплуатации и ухода за мебелью

Мебель должна храниться в закрытых отапливаемых помещениях при температуре не ниже +2°С и относительной и влажности воздуха 45-70%.

При ослаблении креплений, необходимо периодически потягивать винты. Поверхности изделия следует предохранять от различных растворителей, кислот, щелочей и механических повреждений. Не допускать применение соды, порошковых и других очистителей, не предназначенных ля ухода за мебелью.

Помните, что сохранность и долговечность изделия, зависит не только от его конструкции и качества материалов, но и от правильной эксплуатации и ухода за ней.

Гарантийные обязательства

Гарантийный срок эксплуатации - 24 месяца. Срок исчисляется со дня продажи изделия.

Гарантия не распространяется на мебель, имеющую разбухания, вырывы, царапины, возникшие в процессе неправильной сборки и эксплуатации.

Дефекты производственного характера, обнаруженные в течение гарантийного срока, устраняются за счет предприятия-изготовителя. Претензии на такие дефекты принимаются при наличии паспорта изделия.

Срок службы изделия - 10 лет.

Кровать (700,800,900,1200,1400,1600,1800,2000)

!!! *Производитель оставляет за собой право вносить изменения, не влияющие на качество изделия*

Сборку производить на ровной твердой поверхности.

Инструмент для сборки

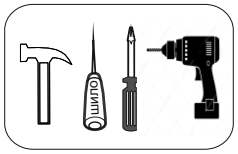

	Евровинт 7х50	Подпятник	Ключ для евровинта	Заглушка	Саморез 3,5х30	Гвоздь 2х20	
Кровать 700	8 шт.	8 шт.	1 шт.	8 шт.	32 шт.	16 шт.	
Кровать 800-1400	12 шт.	10 шт.	1 шт.	6 шт.	32 шт.	20 шт.	
Кровать 1600-2000	16 шт.	12 шт.	1 шт.	8 шт.	32 шт.	24 шт.	

1

В зависимости от варианта исполнения кровати необходимо в ножной спинке досверлить глухие отверстия, под евровинт 7х50, сверлом Ø7-8 мм. При сверлении подложить брусок под лицевую сторону детали.

	Кровать без ящиков
Спинка ножная	Схема № 1

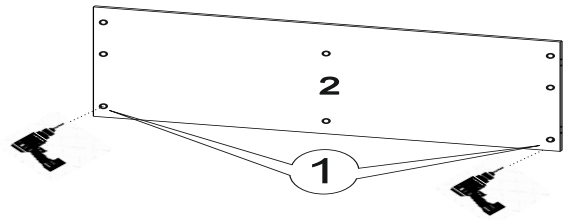

2

Внимание:

Для удобства сборки рекомендуется просверлить отверстие Ø3-4 мм. в планке 7, при креплении ее к царгам 3,4 саморезами 3,5х30.

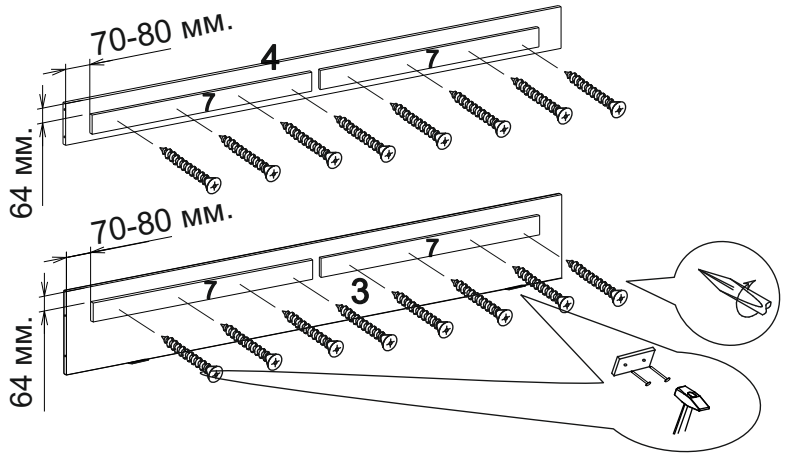

3

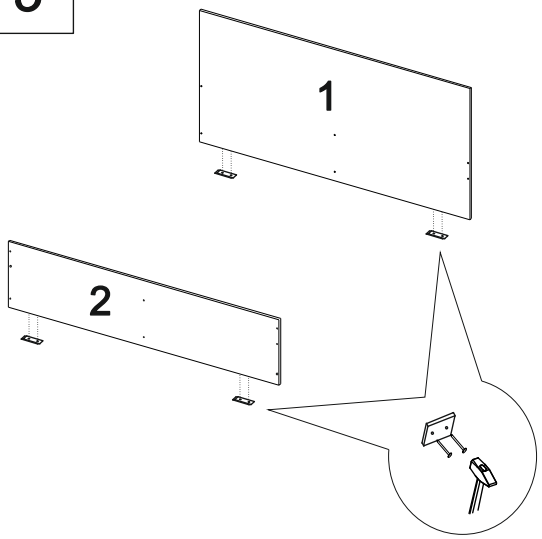

4

Кровать 700-1400

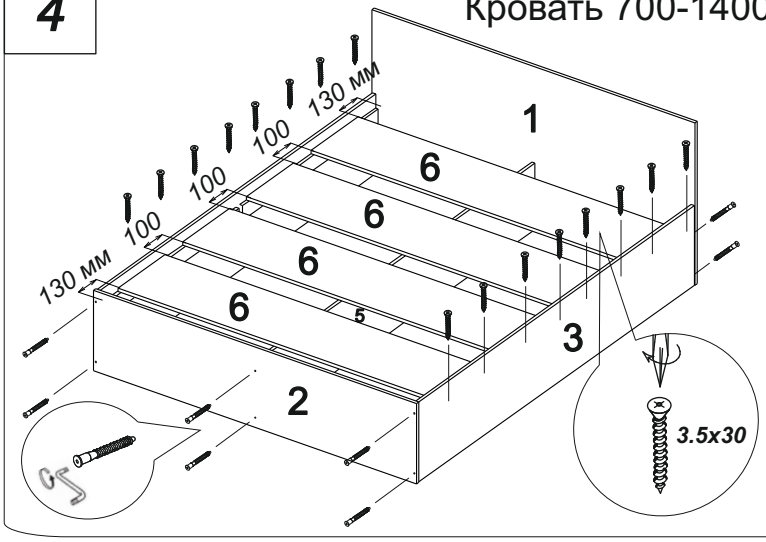
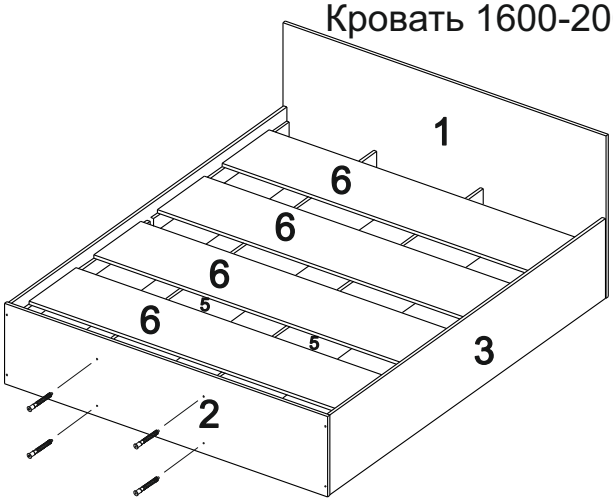
Кровать 1600-2000